MONTAGEANLEITUNG Serie 400

Grund-Regal für HT

TRANSPARENT LAGERTECHNIK

Transparent Lagertechnik GmbH

Postfach 41 41 D-58664 Hemer/Westf.
Ernst-Giese-Straße 7 D-58664 Hemer/Westf.
Telefon 0 23 72/1 77 53 • Telefax 0 23 72/1 77 57

1. Pfosten S1

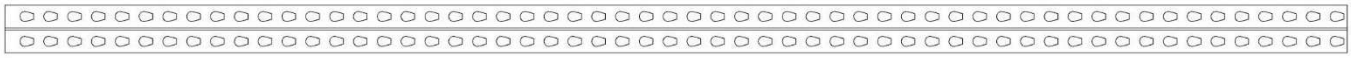

H = 1972 / 2500 / 3028

2. Horizontaltraverse

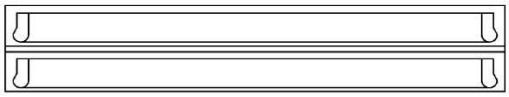

T = 600

3. Diagonaltraverse

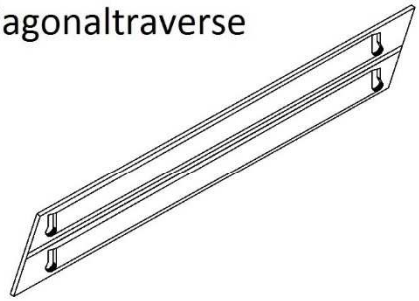

T = 600

4. Längsträger S1 / S2 / S3

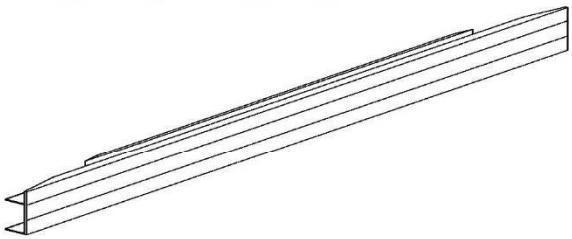

L = 600 / 900 / 1200 / 1500 / 1800

5. Bodenpaneele H12

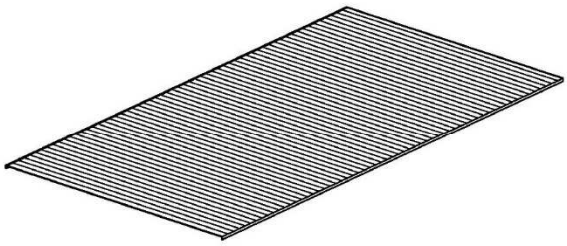

L = 600 / 900 / 1200 / 1500 / 1800
T = 600

6. Drahtkorb

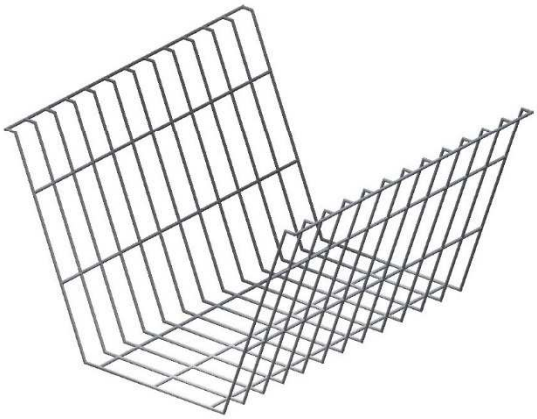

L = 600 / 900 / 1200 / 1500 / 1800
T = 600

7. Trenngitter

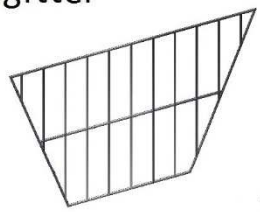

T = 600

8. Kunststofffuß

alle Angaben in mm

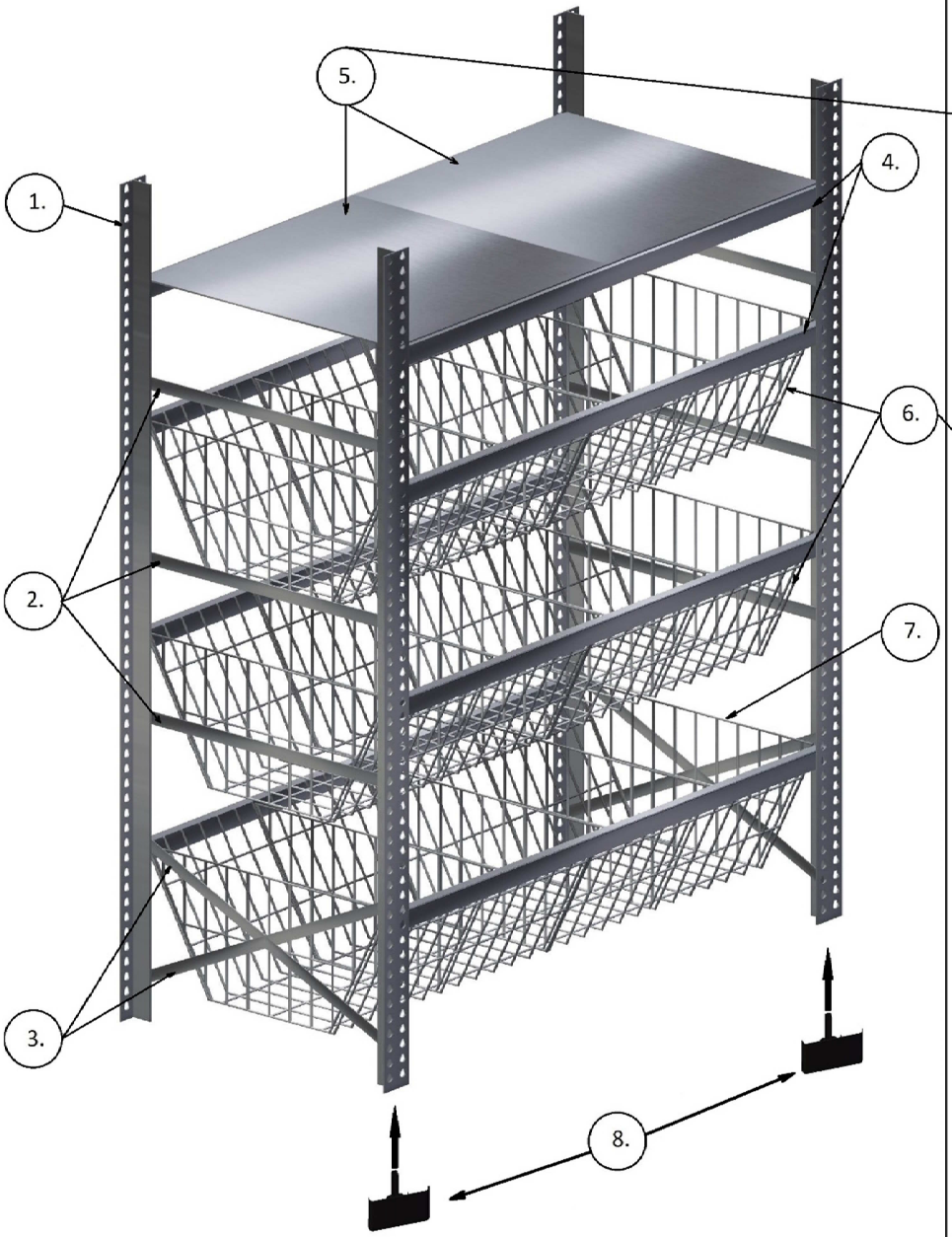

2 Längsträger pro Fachboden parallel einschlagen.

2 Längsträger pro Drahtkorb parallel einschlagen.

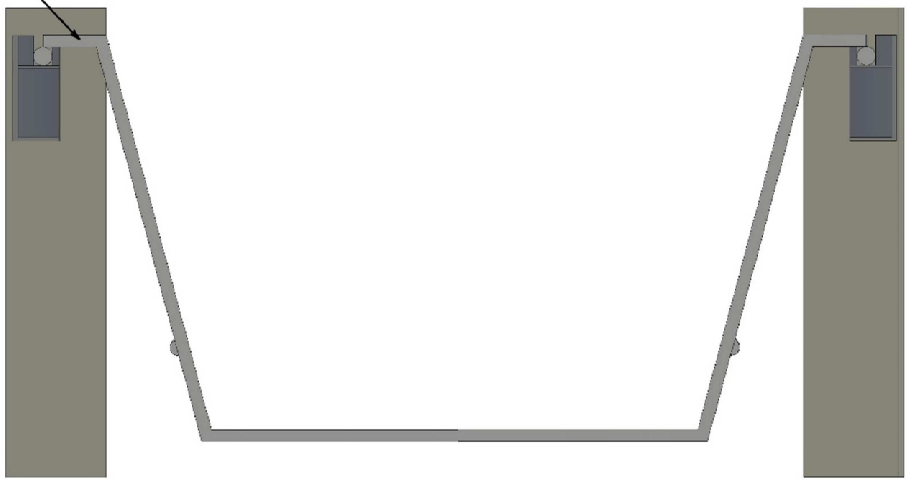

TRANSPARENT
LAGERTECHNIK
Transparent Lagertechnik GmbH

Postfach 41 41 D-58664 Hemer/Westf.
Ernst-Giese-Straße 7 D-58675 Hemer/Westf.
Telefon 0 23 72/1 77 53 • Telefax 0 23 72/1 77 57

TRANSPARENT LAGERTECHNIK
www.Transparent-Lagertechnik.de
Tel. 02372-17753

Rahmenmontage

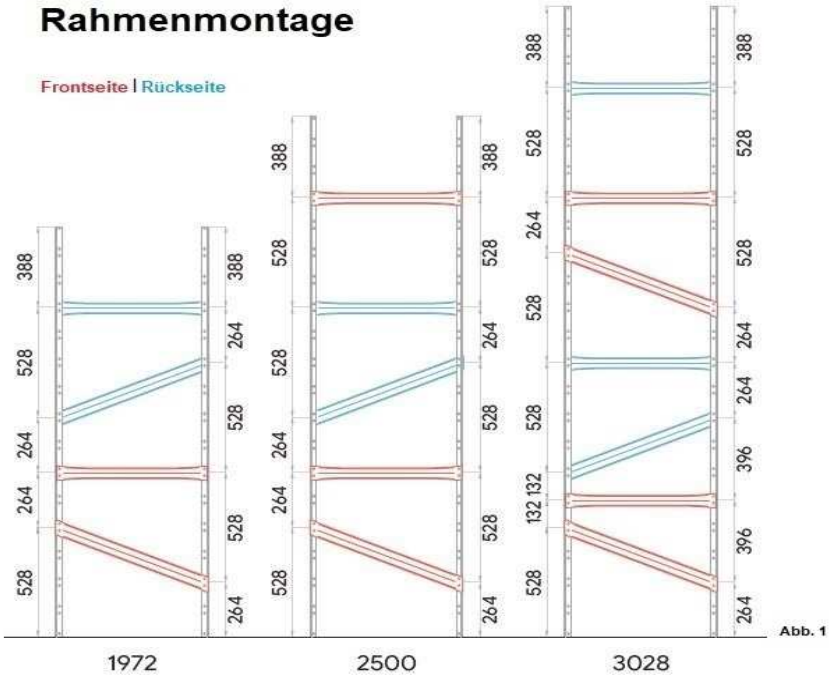

Abb. 1

1.

Montieren Sie zuerst die Frontseite des Rahmens (Siehe Abb. 1).

2.

Drehen Sie den Rahmen.

3.

Montieren Sie die Rückseite des Rahmens (Siehe Abb. 1).

Abb. 2

4.

Die Länge der Horizontaltraversen ist gleich zur Diagonaltraverse (Siehe Abb. 2).

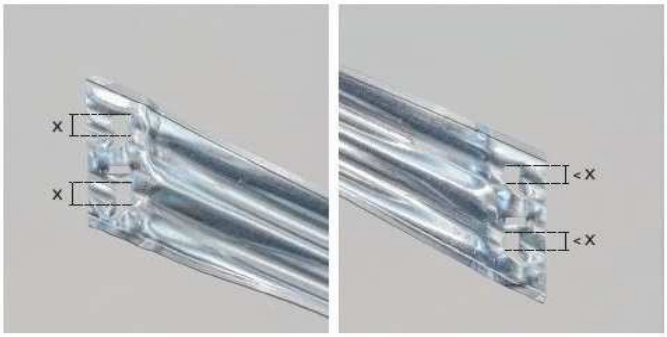

5.

Achten Sie auf den Unterschied bei der Ober- und Unterseite der Diagonaltraverse.
Die Oberseite ist länger, damit der Zusammenbau vereinfacht wird.

6.

Starten Sie die Zusammenbau mit der unteren Diagonaltraverse.

Schlagen Sie die Oberseite der Diagonaltraverse mit einem Schonhammer bis zur Oberkante der Sicherung vom Pfosten ein.

7.

Schlagen Sie nur die Ober- und Unterseite der Diagonaltraverse abwechselnd ein, bis die Diagonaltraversen durch die Sicherungen vom Pfosten befestigt sind.

8.

Pressen Sie die Horizontaltraverse so, dass beide Seiten auf dem Pfosten liegen.
Anschließend schlagen Sie die Horizontaltraverse gleichmäßig ein.